Vaillant Art.-Nr. 303 209

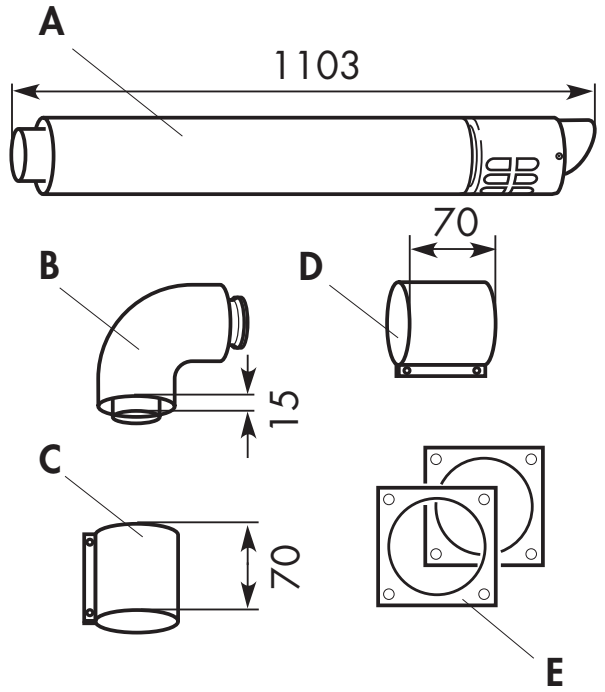

1

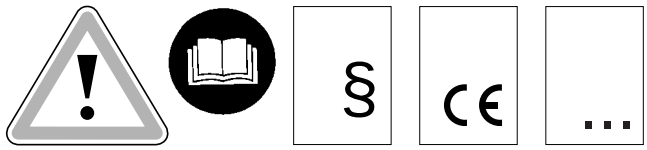

3

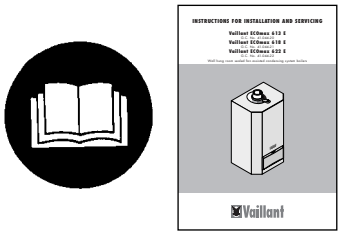

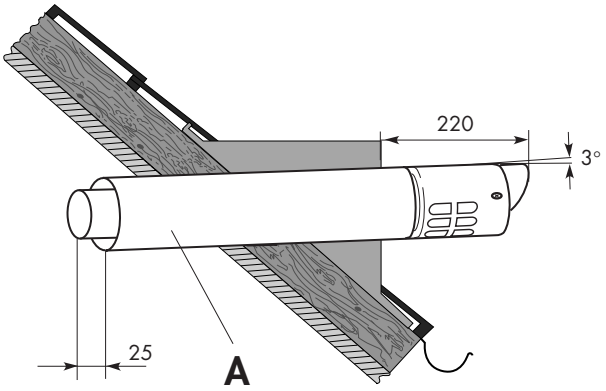

2a

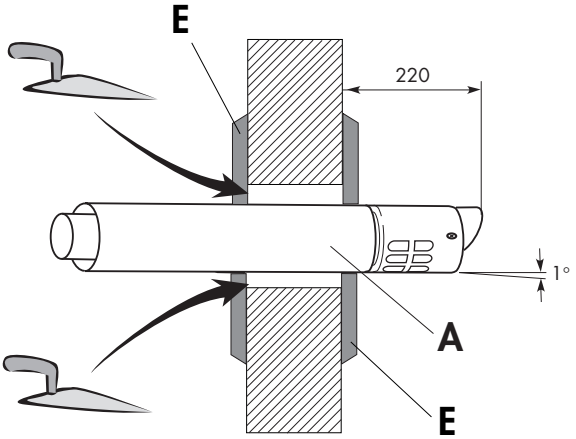

2b

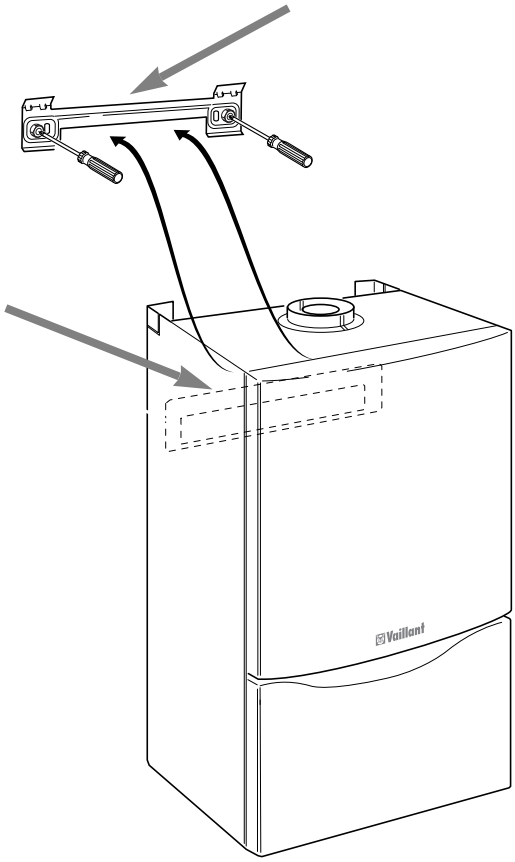

4

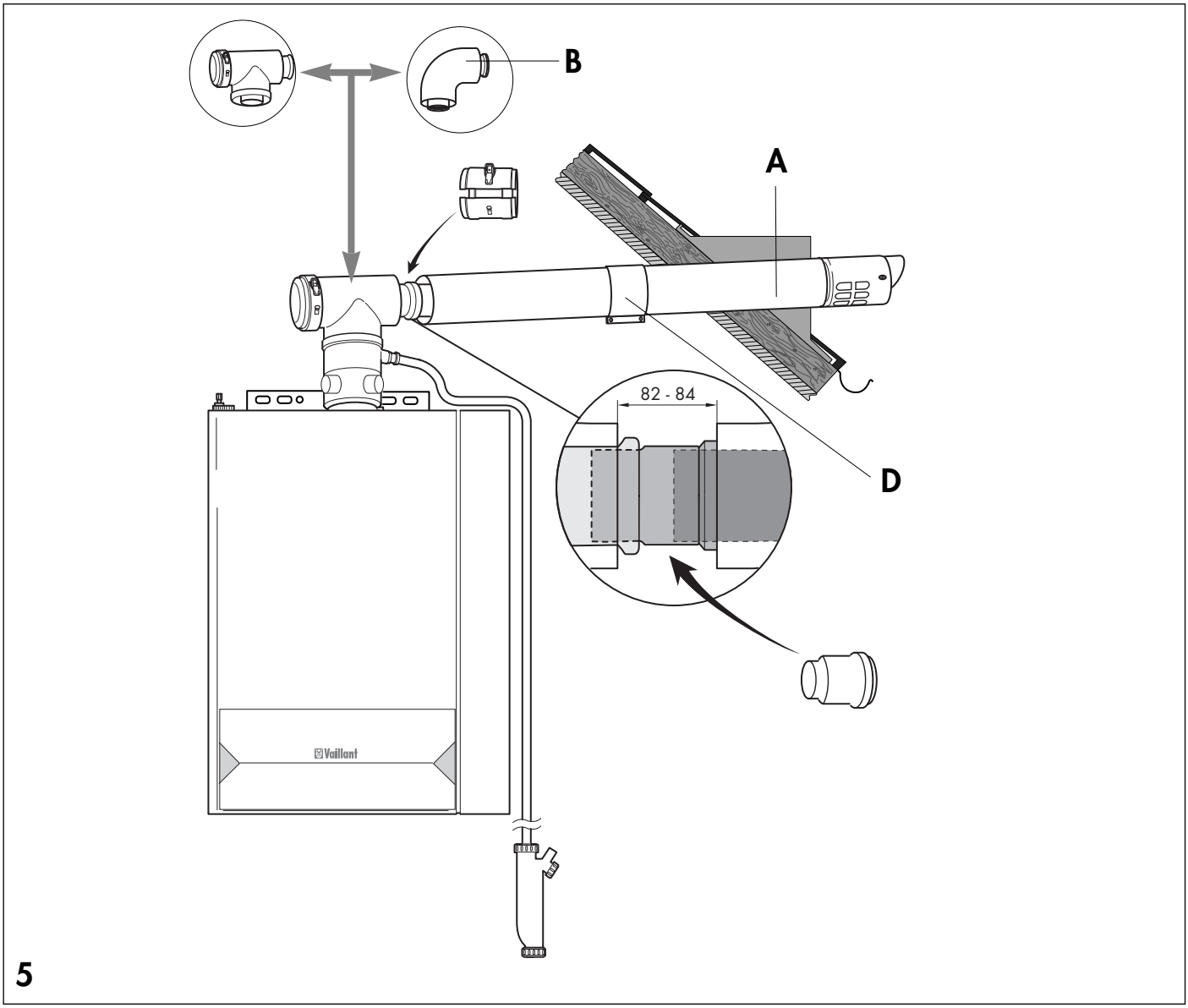

5

806069 11/2000 · Änderungen vorbehalten

Vaillant

Joh. Vaillant GmbH u. Co.
Berghauser Straße 40 · 42859 Remscheid
Telefon: 0 21 91/18-0 · Telefax: 0 21 91/18-2810
http://www.vaillant.de · E-Mail: info@vaillant.de